Instrukcje użytkowania

HOME DELUXE
WIR MACHEN DEIN ZUHAUSE

Fotel MACA

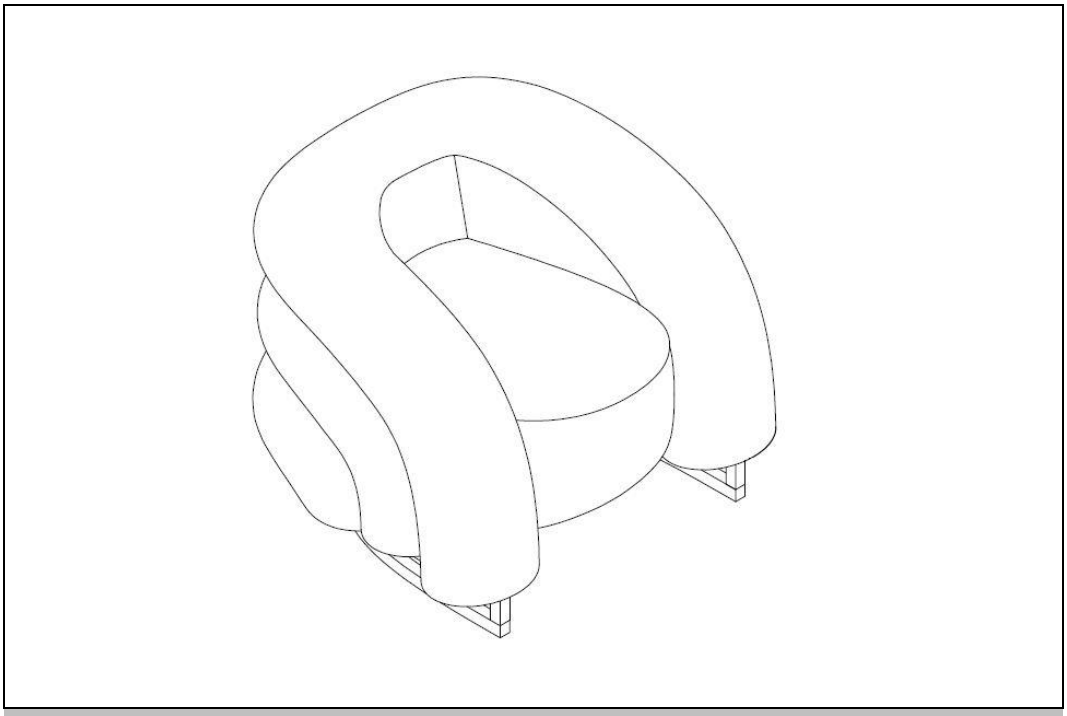

Oryginalna instrukcja obsługi

Zaprojektowany w Niemczech

WAŻNE:
ZACHOWAĆ DO WYKORZYSTANIA W PRZYSZŁOŚCI.
PRZECZYTAJ UWAŻNIE!

Spis treści

1. Informacje ogólne ... 3
1.1. Przegląd produktów ... 3
1.2. Uwagi ogólne ... 3
1.3. Gwarancja ... 3
2. Informacje dotyczące instrukcji obsługi ... 4
2.1. Dostępność instrukcji obsługi ... 4
2.2. Grupy docelowe instrukcji użytkowania ... 4
2.3. Informacje na temat tłumaczenia ... 4
2.4. Objaśnienie symboli ... 4
2.5. Ogólne informacje dotyczące instrukcji użytkowania ... 5
2.6. Przeznaczenie ... 5
2.7. Ogólne instrukcje bezpieczeństwa ... 5
3. Cechy produktu ... 6
3.1. Dane techniczne ... 6
3.2. Opis produktu ... 8
4. Zakres dostawy ... 8
5. Montaż ... 8
5.1. Instrukcje bezpieczeństwa ... 8
5.2. Struktura produktu ... 9
6. Zastosowanie ... 10
6.1. Instrukcje bezpieczeństwa ... 10
6.2. Pierwsze uruchomienie ... 10
6.3. Działanie ... 10
6.4. Miejsce przechowywania ... 10
7. Rozwiązywanie problemów ... 10
8. Czyszczenie i pielęgnacja ... 11

8.1. Instrukcje bezpieczeństwa 11
9. Demontaż 12
9.1. Instrukcje bezpieczeństwa 12
10. Usuwanie odpadów 12
10.1. Informacje ogólne 12

Drogi kliencie,

Dziękujemy za wybranie produktu firmy **Home Deluxe GmbH**. Mamy nadzieję, że spodoba Ci się Twój nowy fotel modułowy MACA.

Instrukcja obsługi stanowi pomoc w instalacji, uruchomieniu, obsłudze i konserwacji produktu. Instrukcję obsługi i instrukcje bezpieczeństwa należy przeczytać uważnie i w całości. Należy przestrzegać tych instrukcji, aby uniknąć zagrożeń.

1. Informacje ogólne

1.1. Przegląd produktów

Fotel MACA| ID przedmiotu: 25133| ID wariantu: 60502

Fotel MACA aksamitny szary- Opakowanie 1 z 1| ID przedmiotu: 25132 | ID wariantu: 60501

Fotel MACA aksamitny beżowy- Opakowanie 1 z 1| ID przedmiotu: 25131 | ID wariantu: 60500

1.2. Uwagi ogólne

Aby spełnić nasze roszczenia, stale poprawiamy jakość, upraszczamy instalację i obsługę oraz dostosowujemy produkty do wymagań klientów. W związku z tymi zmianami aktualną wersję instrukcji obsługi można znaleźć na naszej stronie internetowej.

Termin "produkt" jest używany w instrukcji obsługi "fotela MACA".

1.3. Gwarancja

Ustawowa odpowiedzialność za wady i prawa gwarancyjne obowiązują od daty zakupu.
Home Deluxe GmbH nie ponosi odpowiedzialności za szkody spowodowane nieprzestrzeganiem instrukcji obsługi. Reklamacje wynikające z niewłaściwej instalacji lub użytkowania nie są objęte gwarancją. W przypadku wad produktu należy skontaktować się pisemnie z naszym działem obsługi klienta, podając nazwę produktu, numer seryjny i zdjęcie tabliczki znamionowej:

Home Deluxe GmbH
Schanzeweg 2
32312 Lübbecke
Niemcy
Tel: +49 (0)5743 6181-0
www.home-deluxe-gmbh.de

W przypadku dalszych pytań prosimy o kontakt z naszym działem obsługi klienta za pośrednictwem formularza kontaktowego.

2. Informacje dotyczące instrukcji obsługi

2.1. Dostępność instrukcji obsługi

Instrukcja obsługi jest częścią produktu i powinna być przechowywana w całości i w bezpośrednim sąsiedztwie produktu.

2.2. Grupy docelowe instrukcji użytkowania

Instrukcje użytkowania muszą być przeczytane i przestrzegane przez każdą osobę zaangażowaną w jedną z poniższych czynności lub zastosowań:

- Rozpakowywanie
- Montaż / instalacja
- Uruchomienie / obsługa
- Konserwacja / kontrola / pielęgnacja
- Rozwiązywanie problemów / naprawa
- Usuwanie odpadów

2.3. Informacje na temat tłumaczenia

Oryginalna instrukcja obsługi została napisana w języku niemieckim. Każdy inny dostępny język jest tłumaczeniem wersji niemieckiej.

2.4. Wyjaśnienie symboli

Symbol	Wyjaśnienie symboli
	**OSTRZEŻENIE** Symbol wskazuje na możliwe zagrożenia, które mogą prowadzić do śmierci lub poważnych obrażeń. Przed wykonaniem odpowiedniego kroku instalacji lub zastosowania należy zapoznać się z odpowiednią uwagą.
	**INFORMACJA / UWAGA** Symbol zawiera ważne informacje i wskazuje uszkodzenia materiału. Należy ich przestrzegać przed wykonaniem odpowiedniego kroku instalacji lub zastosowania, aby zrozumieć problemy i uniknąć uszkodzeń.
	**Tylko do użytku wewnątrz pomieszczeń** Symbol wskazuje, że produkt może być używany wyłącznie w pomieszczeniach.
	**Przeczytaj instrukcję obsługi** Symbol oznacza, że przed montażem/instalacją i/lub uruchomieniem urządzenia należy uważnie przeczytać instrukcję obsługi.
	**Przechowywać w suchym miejscu** Symbol wskazuje, że produkt musi być przechowywany w suchym miejscu.
	**Kruchy** Symbol wskazuje, że produkt jest delikatny.

2.5. Ogólne informacje dotyczące instrukcji obsługi

Instrukcja obsługi odnosi się do fotela MACA. Zawiera ona ważne informacje dotyczące montażu, obsługi, konserwacji i czyszczenia. Przed użyciem produktu należy dokładnie zapoznać się z instrukcją obsługi, w szczególności z instrukcjami dotyczącymi bezpieczeństwa; instrukcję obsługi należy przechowywać w bezpiecznym miejscu. Produkt należy użytkować wyłącznie w sposób opisany w niniejszej instrukcji obsługi, aby zapobiec przypadkowym obrażeniom lub uszkodzeniom. W przypadku przekazania produktu osobie trzeciej należy również przekazać niniejszą instrukcję obsługi.

2.6. Przeznaczenie

Produkt jest wysokiej jakości, trwały i przeznaczony lub odpowiedni wyłącznie do użytku prywatnego w rozsądnym i zwyczajowym zakresie. Ponadto nasz produkt **nie jest** przeznaczony do użytku komercyjnego.
Produkt jest przeznaczony jako mebel tapicerowany do użytku w pomieszczeniach mieszkalnych. Użytkowanie na zewnątrz i w pomieszczeniach wilgotnych nie odpowiada jego przeznaczeniu i dlatego jest niedozwolone.
Produktu należy używać wyłącznie w sposób opisany w niniejszej instrukcji obsługi. Każde inne użycie jest uważane za nieprawidłowe i może skutkować uszkodzeniem mienia lub obrażeniami ciała. Producent nie ponosi odpowiedzialności za szkody spowodowane niewłaściwym lub nieprawidłowym użytkowaniem.

2.7. Ogólne instrukcje bezpieczeństwa

Ogólne ostrzeżenia o zagrożeniach



- Niewłaściwa obsługa może prowadzić do poważnych obrażeń ciała i szkód materialnych.
- Produkt należy instalować **tylko** wtedy, gdy zakres dostawy jest kompletny i w idealnym stanie.
- Należy upewnić się, że wszystkie części są nieuszkodzone i prawidłowo zamontowane. Nieprawidłowy montaż grozi obrażeniami. Uszkodzone części mogą mieć wpływ na bezpieczeństwo i działanie.
- Nie wolno usuwać wyposażenia ochronnego zamontowanego przez producenta.
- Produkt należy umieszczać wyłącznie na bezpiecznej, równej i twardej powierzchni.
- Nie należy wprowadzać żadnych zmian w produkcie.
- Sprawdzaj mocowanie w regularnych odstępach czasu.
- Produkt należy zawsze przechowywać w suchym miejscu, z dala od płynów.
- Naprawy mogą być przeprowadzane wyłącznie po konsultacji z działem obsługi klienta i zgodnie z instrukcjami, w przeciwnym razie wszelkie roszczenia gwarancyjne zostaną unieważnione.

Niebezpieczeństwo dla dzieci



- Dzieci należy trzymać z dala od materiałów opakowaniowych. Istnieje ryzyko uduszenia!
- Podczas montażu produktu należy trzymać dzieci z dala od miejsca montażu. Zakres dostawy zawiera małe części, które mogą zostać połknięte lub spowodować poważne obrażenia.
- **Ryzyko przewrócenia!** Produkt nie jest zabawką dla dzieci, ścianką wspinaczkową ani sprzętem sportowym. Poszczególne elementy produktu mogą się przewrócić, gdy są obciążone z jednej strony, co może spowodować śmierć.
- Dzieci mogą zranić się podczas zabawy produktem lub podciągania się na nim.
- Wyjaśnij dzieciom, jak prawidłowo korzystać z produktu i nigdy nie pozostawiaj ich bez nadzoru podczas zabawy.
- Upewnij się, że małe dzieci nie wkładają małych części do ust.

Ryzyko obrażeń

Niewłaściwe obchodzenie się z produktem może prowadzić do obrażeń.



- Nie należy wprowadzać żadnych zmian konstrukcyjnych w produkcie. Wszelkie modyfikacje muszą być autoryzowane na piśmie przez producenta i przeprowadzane zgodnie z instrukcjami.
- Jeśli produkt jest uszkodzony, nie wolno go używać. Uszkodzone części należy naprawić lub wymienić na oryginalne części zamienne.
- Należy upewnić się, że produkt jest zamontowany na stałe i bezpiecznie, aby uniknąć obrażeń.

Ryzyko uszkodzenia



- Niewłaściwe obchodzenie się z produktem może prowadzić do jego uszkodzenia.
- Nie należy otwierać opakowania ostrymi przedmiotami (np. nożami, nożyczkami itp.), ponieważ może to spowodować uszkodzenie produktu. Zachować ostrożność podczas otwierania.
- Nie używaj produktu w pobliżu źródeł ciepła lub otwartego ognia.
- Chronić produkt przed bezpośrednim światłem i promieniami słonecznymi.
- Aby uniknąć odbarwienia tkaniny, produkt należy umieścić w odległości co najmniej 40 cm od grzejników i wszelkich źródeł ciepła.
- Nie należy umieszczać produktu bezpośrednio przy ścianie; należy zachować odległość co najmniej 30 cm od ścian.

Zagrożenie wybuchem



- **Przestroga**: Wewnątrz produktu nie należy przechowywać substancji łatwopalnych, palnych lub wybuchowych. Wysoce łatwopalne substancje mogą się zapalić.

3. Cechy produktu

3.1. Dane techniczne

Fotel MACA	
Wymiary (szer. x gł. x wys.)	95 x 73 x 88 cm
Wysokość siedziska	44 cm
Głębokość siedziska	58 cm
Szerokość siedziska	50 cm
Wysokość ramy	14 cm
Wysokość oparcia	29 cm
Szerokie oparcie	22 cm
Materiał	100% poliester
Materiał ramy	Metal
Kolor	Szary

Fotel MACA	
Waga	22 kg

3.2. Opis produktu

Fotel MACA - Twój nowy komfortowy hotspot w domu

Fotel MACA łączy w sobie stylowy design z pierwszorzędnym komfortem. Elegancki, zaokrąglony kształt i ponadczasowa szarość sprawiają, że jest to idealny dodatek do każdego salonu. Niezależnie od tego, czy chodzi o relaks po długim dniu, czy o stylową atrakcję - fotel MACA bez wysiłku dostosowuje się do Twojego stylu życia. Dzięki ergonomicznej tapicerce możesz siedzieć wygodnie i zrelaksowany, a solidna metalowa rama zapewnia długotrwałą jakość. Wysokiej jakości, łatwa w pielęgnacji tkanina jest nie tylko przyjemnie miękka, ale także wytrzymała - idealna do codziennego użytku.

Przytulny fotel MACA to jednocześnie stylowy akcent. Podaruj sobie ten elegancki, wszechstronny fotel już teraz i ciesz się komfortem na najwyższym poziomie - w bezkonkurencyjnej cenie!

4. Zakres dostawy

W momencie dostawy należy sprawdzić opakowanie pod kątem uszkodzeń zewnętrznych. Ponadto, natychmiast po rozpakowaniu należy sprawdzić, czy zakres dostawy jest kompletny oraz czy produkt i wszystkie jego komponenty są w idealnym stanie. Produkt należy montować tylko wtedy, gdy zakres dostawy jest kompletny i nieuszkodzony.

Fotel

Nie.	Opis	Ilość	Zdjęcie
A	Stopa	4	
1	Fotel	1	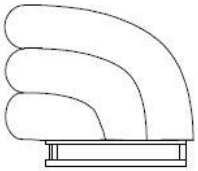

5. Montaż

5.1. Instrukcje bezpieczeństwa

Należy zapoznać się ze wszystkimi informacjami dotyczącymi zdrowia i bezpieczeństwa.

Ryzyko obrażeń
Nieprawidłowa obsługa podczas instalacji może prowadzić do obrażeń



- Liczba paczek może się różnić w zależności od zamówienia. Należy upewnić się, że paczki są otwierane od góry. Podczas otwierania paczek należy zachować szczególną ostrożność.
- Natychmiast po rozpakowaniu należy sprawdzić, czy zakres dostawy jest kompletny oraz czy produkt i wszystkie jego części są w idealnym stanie.
- Produkt należy instalować **tylko** wtedy, gdy zakres dostawy jest kompletny i w idealnym stanie.
- Produkt należy umieszczać wyłącznie na bezpiecznej, równej i twardej powierzchni.
- Błędy obsługi, błędy montażowe lub uszkodzenia spowodowane montażem nie są objęte gwarancją.
- Do montażu produktu wymagane są co najmniej 2 osoby.
- Podczas montażu należy nosić odzież ochronną, taką jak obuwie ochronne i rękawice ochronne.
- **Chcielibyśmy podkreślić, że Home Deluxe GmbH nie ponosi żadnych kosztów instalacji**

lub usług ręcznych - takich jak koszty elektryka lub porównywalne koszty specjalistyczne.

5.2. Struktura produktu

Produkt jest dostarczany w stanie rozmontowanym i można go zmontować przy niewielkim wysiłku. Należy dokładnie przestrzegać instrukcji montażu. Nieprzestrzeganie instrukcji nie gwarantuje prawidłowego działania i bezpieczeństwa produktu.

Wymagane narzędzia

	Nóż tnący		Taśma miernicza
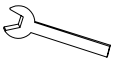	Klucz płaski		

UWAGA

- Należy uważnie przeczytać poniższe instrukcje.
- Podczas instalacji należy przechylać poszczególne komponenty. Podczas przechylania należy upewnić się, że spoczywają one na miękkiej powierzchni (np. kocu), aby zapobiec uszkodzeniu pokrywy.
- Zamontuj produkt w miejscu, w którym zostanie zainstalowany.
- Materiał montażowy i akcesoria są dołączone do elementów / pudełek.

Struktura fotela

Ilustracja	Stopień rozbudowy
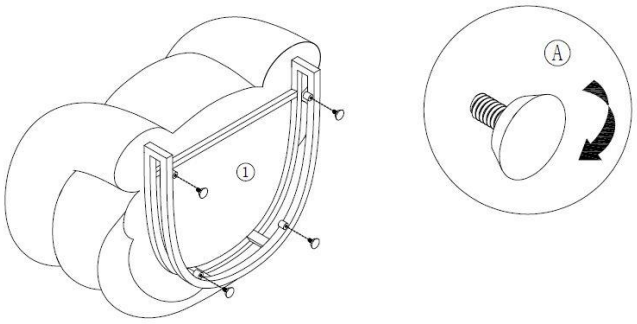	- Zamontuj nóżki (**A**) na spodzie fotela.
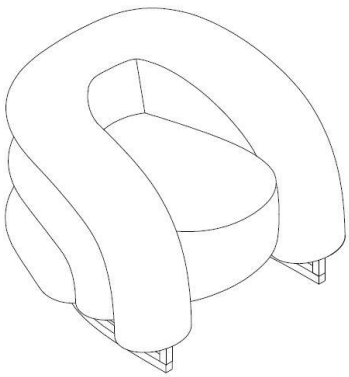	- Ustaw fotel w żądanej pozycji.

6. Zastosowanie

6.1. Instrukcje bezpieczeństwa

Należy uważnie przeczytać poniższe informacje dotyczące zdrowia i bezpieczeństwa.

Ryzyko obrażeń
Niewłaściwa obsługa podczas pracy może prowadzić do obrażeń



- Nie używaj uszkodzonego produktu.
- Nie należy wprowadzać żadnych zmian w produkcie.
- **Ryzyko przewrócenia i upadku!** Produkt nie jest zabawką dla dzieci, ścianką wspinaczkową ani sprzętem sportowym. Poszczególne elementy produktu mogą się przewrócić, gdy są obciążone z jednej strony, co może spowodować śmierć.
- Dzieci mogą zranić się podczas zabawy produktem lub podciągania się na nim.
- **Ryzyko przechylenia i upadku!** Nie stawać na tapicerce fotela.
- **Ryzyko przechylenia i upadku!** Nie siadać na podpórkach bocznych.
- **Ryzyko przewrócenia i upadku!** Nie siadać na poduszkach oparcia.
- **Niebezpieczeństwo uduszenia!** Upewnić się, że wewnątrz modułów nie znajdują się dzieci ani zwierzęta.
- Przed każdym użyciem należy sprawdzić produkt pod kątem widocznych uszkodzeń.
- Sprawdzaj połączenia i mocowania w regularnych odstępach czasu.

6.2. Pierwsze uruchomienie

Przed pierwszym użyciem należy sprawdzić produkt pod kątem uszkodzeń. Produkt może być używany tylko wtedy, gdy jest nieuszkodzony.

6.3. Działanie

Sprawdź przed użyciem produktu,

- właściwy stan.
- że stopy są mocno połączone.

6.4. Miejsce przechowywania



- Produkt należy przechowywać wyłącznie w suchych, chronionych przed czynnikami atmosferycznymi i dobrze wentylowanych pomieszczeniach.

7. Rozwiązywanie problemów

Jeśli podczas pracy urządzenia wystąpią następujące usterki, należy sprawdzić ich przyczyny, korzystając z poniższej tabeli. Jeśli usterki nie można usunąć za pomocą wymienionych środków, należy wyłączyć produkt z eksploatacji.

Błąd	Możliwa przyczyna	Rozwiązanie
Produkt chwieje się lub wibruje	- Produkt stoi na nierównych powierzchniach	- Umieść produkt na równej powierzchni
	- Stopy się poluzowały	- Napnij stopy

Jeśli wystąpi inny problem z produktem, prosimy o kontakt.

8. Czyszczenie i pielęgnacja

8.1. Instrukcje bezpieczeństwa

Ryzyko obrażeń
Niewłaściwa obsługa podczas pracy może prowadzić do uszkodzeń



- Usuń wszystkie zabrudzenia tak szybko, jak to możliwe. (Im dłużej czekasz, tym trudniej jest usunąć brud).
- Osłona może ulec uszkodzeniu w wyniku wystawienia na działanie wysokiej temperatury i promieniowania UV.
- Poduszki siedzisk mebli tapicerowanych mogą się zmieniać w wyniku ciągłego naprężenia; jest to normalny proces i nie stanowi powodu do reklamacji.
- Poduszki również zmieniają kształt przy ciągłym użytkowaniu, ale to również nie jest powód do narzekań.
- Kolor tapicerki może ulec zmianie ze względu na ścieranie koloru przez tkaniny, np. dżins, ale nie jest to powód do reklamacji.
- Podczas użytkowania produktu mogą wystąpić bruzdy i zagniecenia.
- Aby usunąć niechciane zabrudzenia lub włosy, wystarczy odkurzyć produkt.
- Uszkodzeń materiału można uniknąć, używając płaskiej dyszy lub miękkiej szczotki odkurzacza.
- Regularna pielęgnacja może zapobiec uporczywym zapachom.
- Produkt należy regularnie czyścić i pielęgnować, niezależnie od widocznych plam.
- Nie czyścić tkaniny za pomocą odkurzacza parowego.
- Do pielęgnacji tkaniny należy używać środków czyszczących odpowiednich do mebli tapicerowanych.



Uwaga dotycząca tworzenia pigułek:
Pilling występuje, gdy włókna tapicerki ściągają się i tworzą węzeł. Zjawisko to znane jest również jako pilling i jest jednym z naturalnych objawów zużycia. Nie jest to zatem oznaka gorszej jakości, ale wynik codziennego zużycia. Nie ma to wpływu na trwałość tkaniny tapicerskiej, ponieważ pillingi powstają tylko z luźnych włókien.

Jaki jest najlepszy sposób na usunięcie pigułek?

- Wałek do kłaczków
- Szczotka do usuwania kłaczków
- Golarka do pillingów



Uwaga dotycząca zwykłej tapicerki:
Tapicerka Casual jest idealna, aby poczuć się wyjątkowo przytulnie i komfortowo. Tapicerka dopasowuje się do kształtu ciała. Zapadając się w fotelu, obciążenie jest większe w porównaniu z klasyczną tkaniną obiciową i tworzą się fale/zmarszczki. Jest to typowa cecha produktu, a nie wada.

Pilling i zagniecenia nie są wadami jakościowymi i nie podlegają reklamacji.

9. Demontaż

9.1. Instrukcje bezpieczeństwa

Ryzyko obrażeń
Niewłaściwe obchodzenie się z urządzeniem podczas demontażu może prowadzić do obrażeń.



- Produkt ma dużą wagę i duże wymiary, do demontażu wymagane są co najmniej 2 osoby.
- Przed demontażem należy zabezpieczyć produkt przed upadkiem.

Demontaż produktu należy przeprowadzić w kolejności odwrotnej do montażu. (**patrz rozdział Montaż**)

10. Usuwanie odpadów

10.1. Informacje ogólne



- Produkt i wszystkie jego komponenty należy utylizować zgodnie z lokalnymi i krajowymi przepisami, aby zapobiec szkodom dla środowiska.
- Nasze opakowania są wykonane z materiałów przyjaznych dla środowiska. Mogą one zostać poddane recyklingowi i w ten sposób służyć jako cenne surowce. Materiały opakowaniowe (karton, zabrudzone opakowania itp.) należy utylizować oddzielnie i profesjonalnie, zgodnie z obowiązującymi przepisami krajowymi.
- W razie wątpliwości dotyczących utylizacji należy skontaktować się z producentem.
- Informacje na temat prawidłowej utylizacji można również uzyskać w lokalnych centrach utylizacji odpadów

Home Deluxe GmbH
Schanzeweg 2
32312 Lübbecke
Niemcy
Tel: +49 (0)5743 6181-0
www.home-deluxe-gmbh.de

ga-285-00-maca
2025/05